さいたま市民体育大会（第14回春季大会）組合せ　《男子》

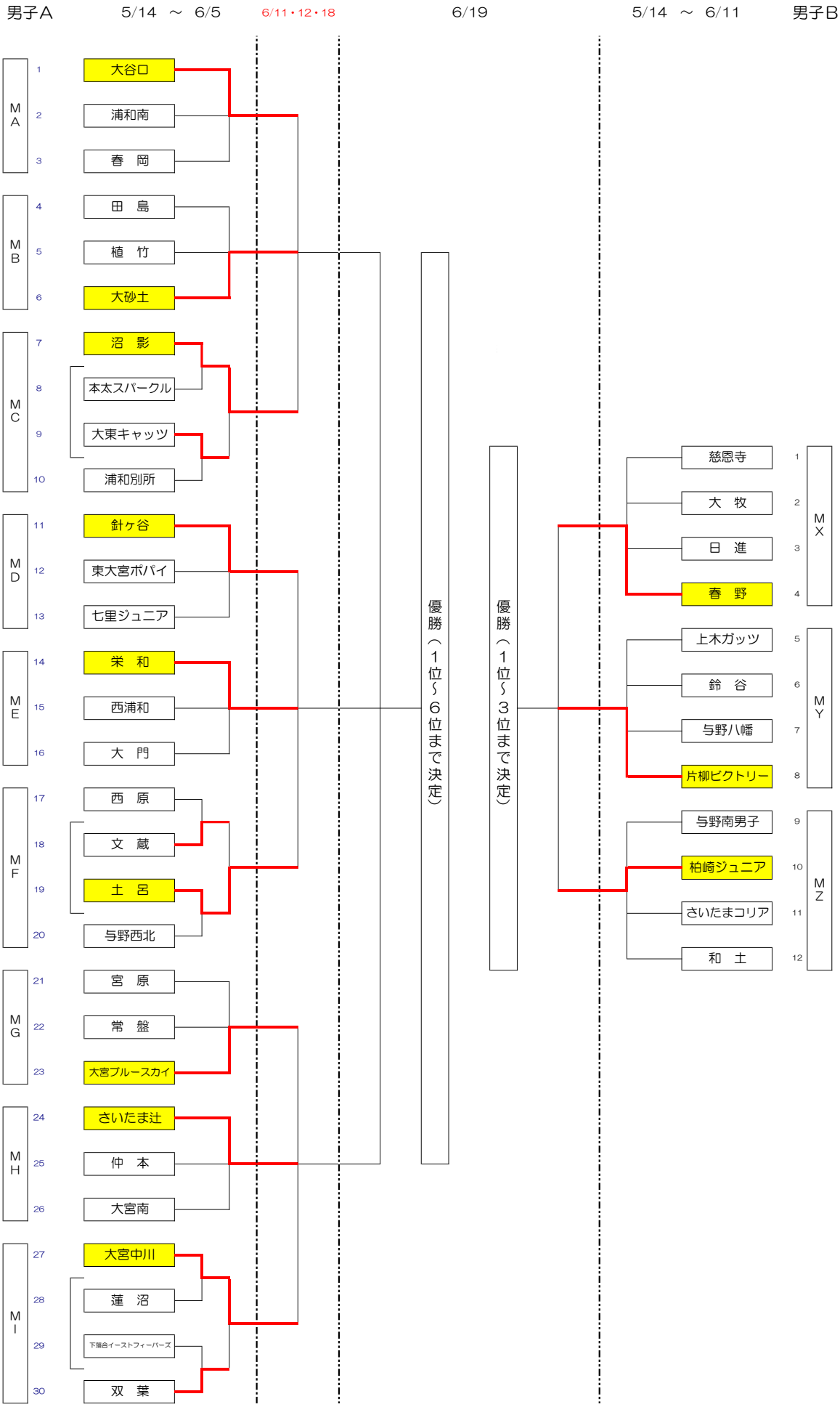

2016/6/8
競技委員会