第15回冬季大会（5年生以下の部）組合せ【男子】

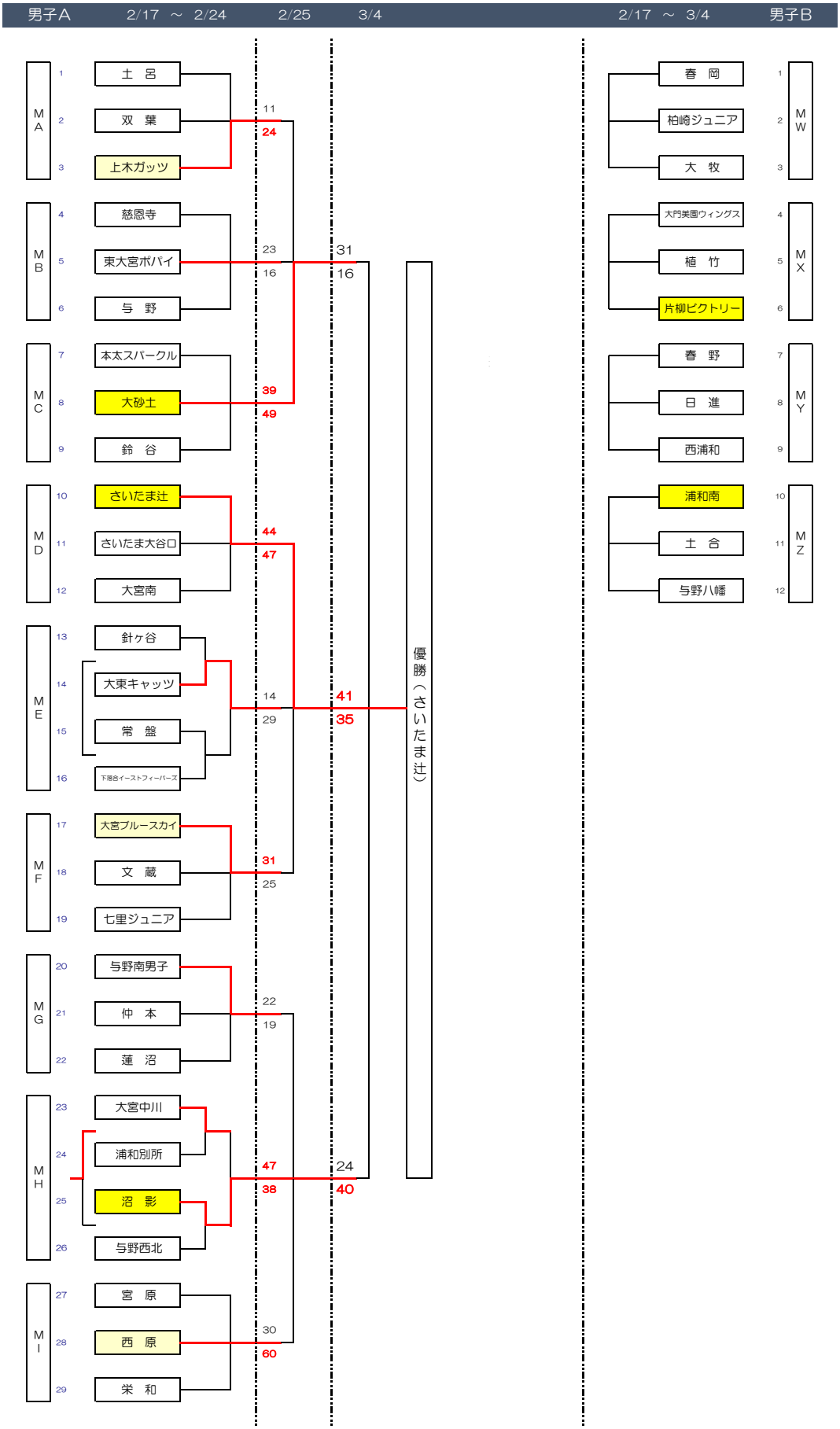

2018/3/4
競技委員会